Bitte Revisionsöffnungen vorsehen

Seitenansicht

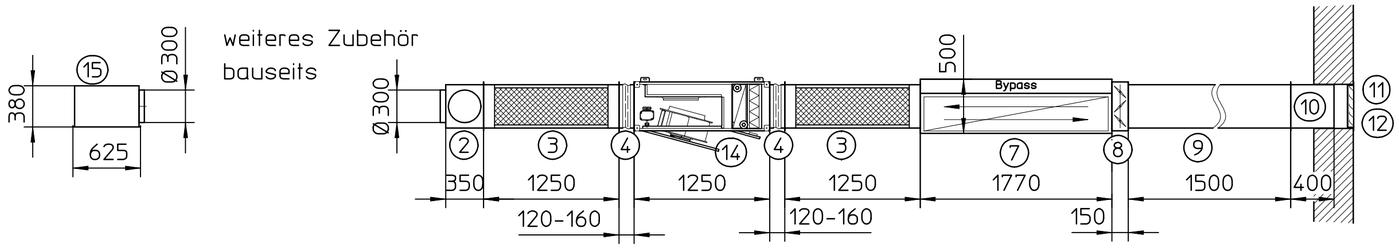

Alternativ: über Dach

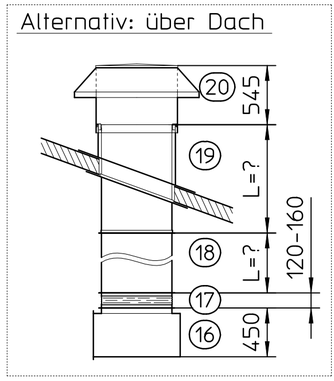

Rahmenanschlussbild BG 36

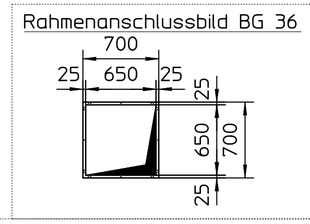

Rahmenanschluss-
bild BG 9

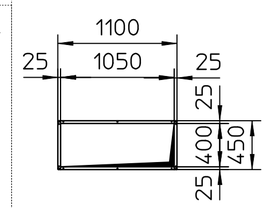

Draufsicht

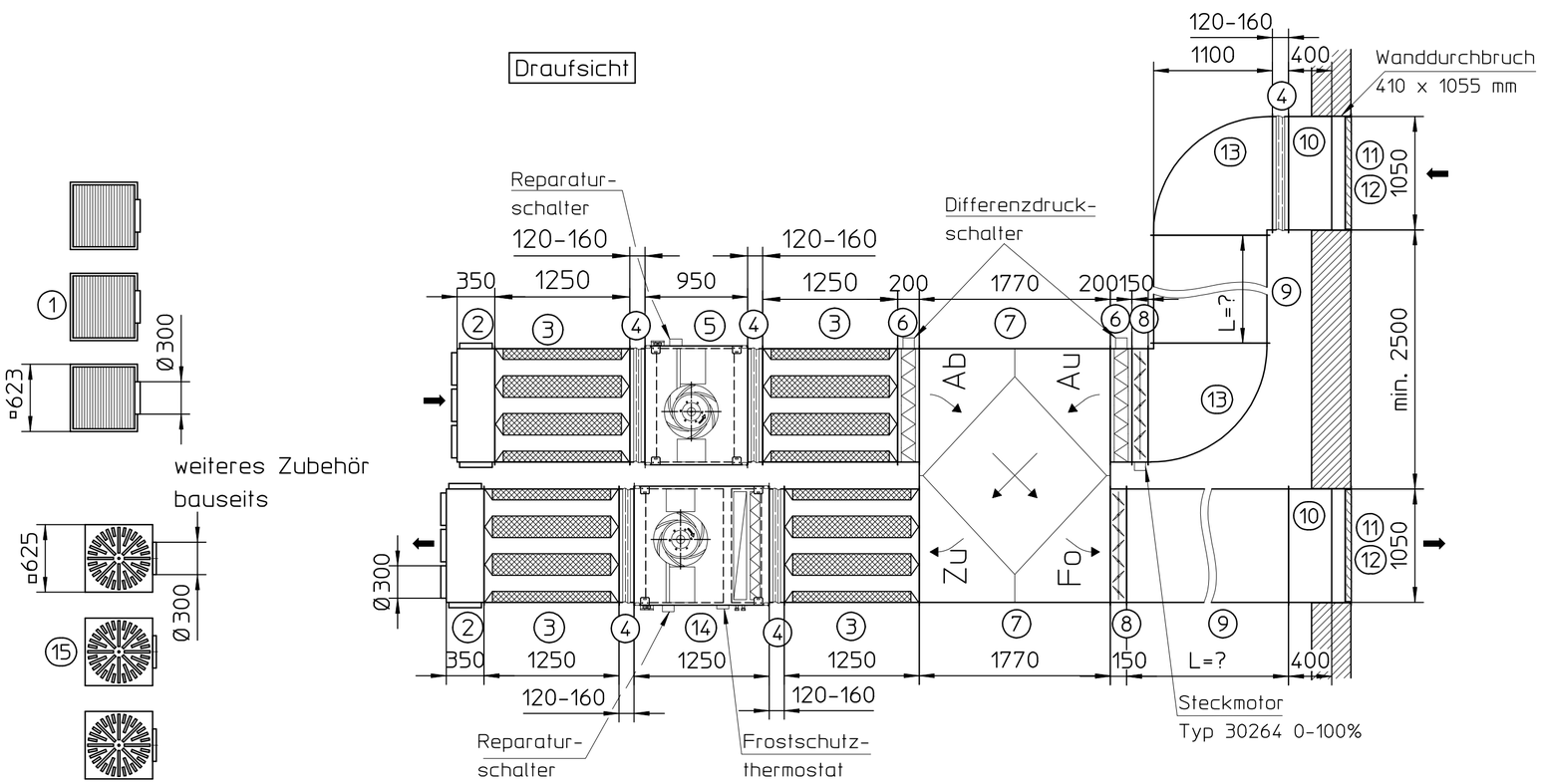

LEGENDE

01	Ablufgitter mit Anschlusskasten Ø300	Typ 1500990s**
02	Rundrohranschlusseinheit	Typ 1509059
03	Schalldämpfer	Typ 1509123
04	Elastisches Verbindungsstück	Typ 1509034
05	Airblock Ablufteinheit	Typ 1509004-R
06	Filtereinheit	Typ 1509068-D
07	Plattenwärmetauscher Horizontal in Diagonalausführung mit integriertem Bypass	Typ 1509067
08	Sperrjalousie	Typ 1509019
09	Luftkanal mit einseitig losen Rahmen	Typ 1509130
10	Wanddurchführung	Typ 1509037
11	Wetterschutzgittereinbaurahmen	Typ 1509039
12	Wetterschutzgitter	Typ 1509038
13	90°-Bogen, lang	Typ 1509036
14	Airblock Zulufteinheit	Typ 1509001-FR
15	KM AKD Drallauslass mit Anschlusskasten Ø300	Typ 1500995s18
16	Reduzierbogen	Typ 1509029
17	Segeltuchstutzen	Typ 36013
	Luftkanal	Typ 36015
18	Dachsockel für Schrägdach	Typ 3612020
19	Dachsockel für Flachdach	Typ 36119
20	Regenhaube	Typ 36114

Zeichnung geprüft und freigegeben ☐
Maße geändert ☐
Datum Stempel/Unterschrift

Angebotszeichnung

Anzahl
Stammteil-Nr.
Stamm-Nr. Folge-Nr.
Projekt-Nr.
Auftr-Nr.
STL-Nr.

KAMPMANN
49794 Lingen Tel. 0591-7108-0

Erst.	17.03.10	slaar
Änder.	22.03.10	slaar
Gepr.		
Freig.		

Index	Änderung	Name	Datum

Format	Art-Gr.	SAP-Nr.	CAD-Nr.	Vers.
2	150		468674	1

Werkstoff Nr.
M 1:40 Abm. Zul.Abw. ISO 2768-m

Airblockanlage BG 9
WRG-Diagonalstr. ohne Kühler, Wand, Dach
Bypass vertikal integriert

Revision
Angebot
Bl.

COPYRIGHT RESERVED: Die Zeichnung enthält von uns entwickeltes, geschütztes Know-How, das nicht ohne unsere schriftliche Zustimmung Dritten, insbesondere Mitbewerbern, zugänglich gemacht werden darf. Zuwiderhandlungen verpflichten zu Schadenersatz.